# Tauchpumpen KKT KERN KRAFT

## Type KKT
## 0,37 – 15 kW

# Horizontal Tauchpumpen Type KKT

(1) Voll Tauchfahrzeuge Druck engen Elektromotor
Isolierstoffklasse H. Schutzgrad IP 68
Thermischer Schutz an der Motor-Wicklungen bei Single-Phase
Ausführung: Geschwindigkeit: 960-1450-2850 U / min
Spannung: einphasig 1x230V-50Hz
Drei-Phasen 3x380/415V-50Hz
Unterschiedliche Spannung und Frequenzen auf Anfrage
(2) Welle aus Edelstahl AISI 420
(3) Vorgeschmiertes Langzeitlager (50.000 Stunden)
(4) Doppel-Gleitringdichtung in Ölkammer
Wasserseitig: Siliziumcarbid/Siliziumcarbid
Motorseitig: Siliziumcarbid/Siliziumcarbid
(5) Keine Verschmutzungsanzeige, spirales Laufrad
(6) Kabel H07RNF
(7) Thermoschutz in der Wicklung eingebettet (optional)
(8) Ölkammersonde
(9) Ölkontrolle
(10) Öffnung für die Wasserdichtungskontrolle des Motors
(11) Saugkegel
(12) Einfache Laufradregulierung

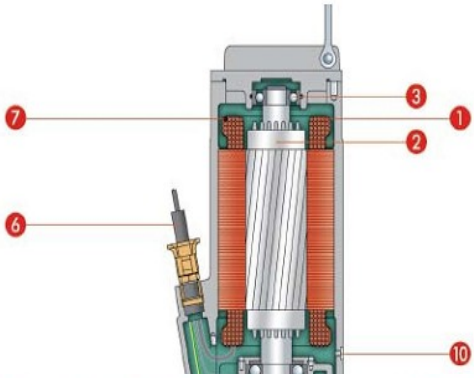


**orizontal Tauchpumpen KKT**

**ANWENDUNGEN:**
Das Laufrad der FSA-Serie mit seinen charakteristischen Spiralform hat weit Strahlen Biegungen, dass dank der Entwicklung Parabol die nicht gegrillt feste Ladung und faseriges Material Flüssigkeiten Weiterentwicklung in der Verkaufsstelle ohne Sperrung und Verschmutzungsanzeige Risiko.
Die Pumpleistung ist größer im Vergleich zu allen anderen Laufrad Arten entweder Kanal oder vortexen. Die Anwendungen sind vielfältig: Zivil-Abwasser, verarbeitet Parafango-, Abwasser-Behandlung, Textilindustrie, schlachtet. Die Form der Ansaugstutzen auf das Laufrad gewährleistet minimale Schäden beseitigt und unnötige Turbulenzen. Aus diesem Grund ist diese Serie erfolgreich in der Lebensmittel-, Fisch-und Wein-Industrie-Anwendungen.

**INSTALLATION**
Feste Verbindung mit niedrigem und mit beweglichen flexiblen Schläuchen.

**BEDIENUNG**
Dauerbetrieb mit unter Motor (ref. P4 Dimension der Größe Zeichnung).

**OPTIONAL**
Auf Anfrage explosionsgeschützten Ausführungen.
Thermische Schutzeinrichtung in Wicklung des Motors. Catching-Sonde für die mögliche Anwesenheit von Wasser in der Öl-Kammer.

| BAUSTOFFE | |
|---|---|
| Pumpengehäuse | Gusseisen EN-GJL-250 |
| Motorgehäuse | Gusseisen EN-GJL-250 |
| Laufrad | Gusseisen Noduläres |
| Cover | Gusseisen EN-GJL-250 |
| Welle | X30 Cr13 (AISI 420) |
| O-Ringe (Beilagen) | NBR |
| Kabel | H07 RNF |
| Schrauben | Inox A2 AISI 304 |
| **EINSATZGRENZEN** | |
| Max. Anwendungstemperatur | 40 °C |
| Durchführung | S1 Tauchfahrzeuge |
| Max. Anläufe pro Std. | 15 |
| Max. Tauchtiefe | 20 m |
| Ph Flüssigkeit | von 6 bis 12 |
| Liquidität / Viskosität | 1 mm 2/s |
| Liquidität / Dichte | 1 kg/dm 3 |
| Max. Lautstärke | <70dB |